KONICA MINOLTA

NUEVO Espectrofotómetros

CM-26d
CM-25d

El Más Alto Nivel de precisión en la industria
Con los últimos modelos de Konica Minolta

Acuerdo Inter-Instrumental
dentro de ΔE*ab 0.12

Máscaras de objetivo intercambiables de
Ø8mm, Ø3mm

Repetitividad
dentro de σΔE*ab 0.02

(Especificaciones de CM-26d)

Con los niveles más altos de acuerdo inter-instrumental y repetitividad en la industria

- Acuerdo Inter-Instrumental: dentro de ΔE*ab 0.12*1
- Repetitividad: desviación esttándar dentro de σΔE*ab 0.02*1

*1: Basado en las condiciones de Konica Minolta (CM-26d)

Fácilmente utilizable por los usuarios

- Facilidad de uso mejorada gracias a una pantalla de 2.7 pulgadas y a un práctico visor para una alineación rápida
- La herramienta de configuración CM-CT1*2 compatible para una instalación rápida y fácil

*2 : Disponible para descargar en internet

Mediciones SCI y SCE rápidas y simultáneas

- Tiempo de medición de aproximadamente 1.3 seg*3 (aprox. 2.4 en los modelos anteriores)

*3 : Tiempo desde que se presiona el botón de medición hasta el final de la medición es determinados por los métodos de Konica Minolta

● Características por modelo

	CM-26d	CM-25d
SCI	●	●
SCE	●	●
MAV (Ø8 mm)	●	●
SAV (Ø3mm)	●	—
UV	100% / 0% seleccionable	0% sólo
Acuerdo Inter-Instrumental (ΔE*ab)	<0.12	<0.20
Repetitividad (σΔE*ab)	<0.02	<0.04
Rango de longitud de onda	360 - 740 nm	400 - 700 nm

● Accesorios Opcionales

Máscara Tipo Grapadora
CM-A268

Máscara (MAV; c /vidrio) CM-A277
(Disponible a fines de 2019)

The Standard in Measuring Color & Light

Giving Shape to Ideas

Herramienta de configuración del espectrofotómetro rápida y sencilla CM-CT1

La CM-CT1 brinda a los fabricantes los medios para configurar fácil y rápidamente sus espectrofotómetros CM-26d/CM-25d. Además, cuando se utilizan múltiples dispositivos cuando las mismas condiciones necesitan ser fijadas entre múltiples fábricas o proveedores, los ajustes se pueden compilar en un archivo y compartirlo.

Herramienta de configuración del espectrofotómetro CM-CT1 ● OS: Windows® 7 32bit, 64bit / Windows® 8.1 32bit, 64bit / Windows® 10 32bit, 64bit ● CPU: 2 GHz equivalente o más rápido ● Memoria: 2 GB o más ● Disco duro: 10 GB o más de espacio libre para la instalación ● Pantalla: Resolución: 1,024 x 720 puntos o más / 16 bits de colores o más ● Otro: puerto USB (Para conectar a espectrofotómetros) ● Windows® una marca registrada de Microsoft en los EE. UU. y otros países.

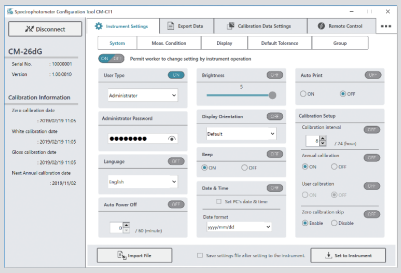

Unifique fácilmente las condiciones de medición y la configuración ambiental entre los espectrofotómetros.

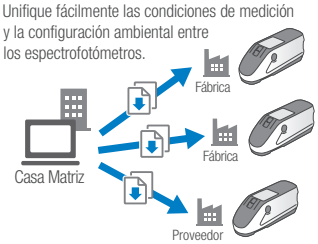

Especificaciones

	CM-26d	CM-25d
Iluminación / Sistema de Visualización	di: 8°, de: 8° (iluminación difusa: 8° de visualización) SCI (componente especular incluido) / SCE (componente especular excluido) conmutable	
Esfera Integradora	Ø54 mm	
Fuente de Luz	Lámpara de xenón pulsada x 2	Lámpara de xenón pulsada x 1
Detector	Arreglos dobles de fotodiodos de silicio de 40 elementos	Arreglos dobles de fotodiodos de silicio de 32 elementos
Dispositivo de Separación Espectral	Rejilla de difracción planar	
Rango de Longitud de Onda	360 a 740 nm	400 a 700 nm
Medición Paso de Longitud de Onda	10 nm	
Medio Ancho de Banda	Aprox. 10 nm	
Reflectancia Rango de Medición	0 a 175%; Resolución de pantalla: 0.01	
Área de Iluminación	MAV : Ø12 mm SAV : Ø6 mm	MAV : Ø12 mm
Área de Medición	MAV: Ø8 mm, SAV: Ø3 mm	MAV : Ø8 mm
Repetitividad	Desviación estándar dentro de ΔE * ab 0.02	Desviación estándar dentro de ΔE * ab 0.04
	(Cuando una placa de calibración blanca se mide 30 veces en intervalos de 5 segundos después de la calibración blanca)	
Acuerdo Entre Instrumentos	Dentro de ΔE * ab 0.12	Entre ΔE*ab 0.20
	(Basado en el promedio de 12 azulejos de color BCRA Serie II; MAV SCI; comparado con los valores medidos con un cuerpo maestro bajo las condiciones de medición estándar de KONICA MINOLTA)	
Ajuste UV	UV 100% / UV 0%	UV 0% solo
Observador	Ángulo del observador 2 °, ángulo del observador 10 °	
Iluminante	A, C, D50, D65, F2, F6, F7, F8, F10, F11, F12, ID50, ID65, iluminante definido por el usuario *1 (evaluación simultánea con dos fuentes de luz posibles)	
Mostrar Valores	Valores colorimétricos / gráfico, valores de diferencia de colores / gráfico, gráfico espectral, evaluación de aprobación / falla, pseudocolor	
Valores Colorimétricos	L * a * b *, L * C * h, Hunter Lab, Yxy, XYZ y la diferencia de color en estos espacios; Munsell (C)	
Índices	MI, WI (ASTM E313-73), YI (ASTM E313-73, ASTM D1925), brillo ISO (ISO 2470), WI / Tinte (CIE), Resistencia, Opacidad, Escala de grises, 8 ° de brillo, índice de usuario * 1	
Ecuaciones de Diferencia de Color	*E * ab (CIE1976) / ΔE94 (CIE1994) / ΔE00 (CIE2000) / CMC (l: c) / Hunter ΔE / DIN99o	
Normas Aplicables	DIN 5033 Teil 7, JIS Z 8722 Condición "c", ISO 7724/1, CIE No.15	
Tiempo de Medición	Aprox. 0.7 seg. (Modo de medición: SCI o SCE)	
Intervalo Mínimo de Medición	Aprox. 1.5 segundos (Modo de medición: SCI o SCE)	
Memoria de Datos	1,000 datos de medición + 5,100 datos de muestra	
Rendimiento de la Batería	Modo de medición: SCI o SCE	
	Aprox. 3,000 mediciones (aproximadamente 1,000 mediciones cuando se usa Bluetooth) cuando se toman mediciones a intervalos de 10 segundos a 23°C con la batería de litio dedicada	
Función de Visor	Disponible (con iluminación LED blanca)	
Pantalla	TFT-LCD a color de 2.7" con modo de visualización reversible de retratos	
Idioma de Pantalla	Inglés, Japonés, Alemán, Francés, Italiano, Español, Chino simplificado, Portugués, Ruso, Turco, Polaco	
Interfaz	USB 2.0; Bluetooth (compatible con SPP. Se requiere un módulo Bluetooth opcional)	
Power	Batería de iones de litio dedicada (extraíble), alimentación del bus USB (con la batería de iones de litio instalada), adaptador de CA dedicado (con la batería de iones de litio instalada)	
Tiempo de Carga	Aprox. 6 h	
Temperatura de Funcionamiento / Rango de Humedad	Temperatura: 5 a 40°C, humedad relativa: 80% o menos (a 35°C) sin condensación	
Temperatura de Funcionamiento / Rango de Humedad	Temperatura: 0 a 45°C, humedad relativa: 80% o menos (a 35°C) sin condensación	
Tamaño	Aprox. 81 (W) × 93 (H) × 229 (D) mm	
Peso	Aprox. 630 g	Aprox. 620 g

*1 Se requiere el software opcional de administración del color SpectraMagic NX para configurar iluminantes o índices de usuario configurados por el usuario.

Dimensiones (Unidades: mm)

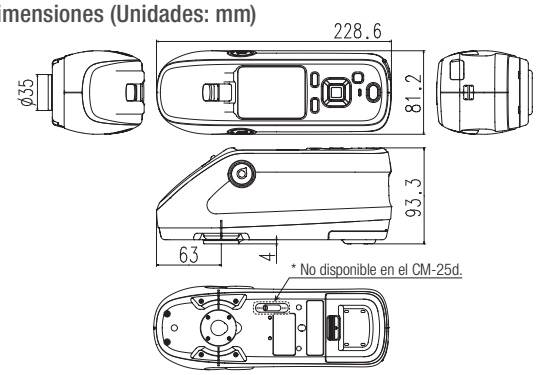

Diagrama de Sistema

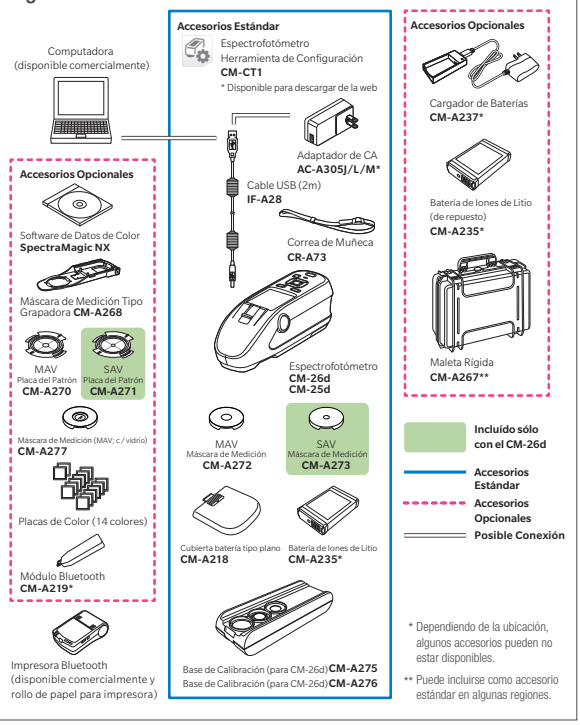

PRECAUCIONES DE SEGURIDAD

Para un uso correcto y para su seguridad, asegúrese de leer el manual de instrucciones antes de utilizar el instrumento.

- Conecte siempre el instrumento a la tensión de alimentación especificada. La conexión incorrecta puede provocar un incendio o una descarga eléctrica.

ISO Certifications of KONICA MINOLTA, Inc., Sakai Site

ISO 9001
JQA-QMA15888
Design, development, manufacture/ manufacturing management, calibration, and service of measuring instruments

ISO 14001
JQA-E-80027
Design, development, manufacture, service and sales of measuring instruments

KONICA MINOLTA

Konica Minolta Sensing Americas, Inc.
101 Williams Drive Road
Ramsey, NJ 07446, USA

NÚMERO GRATUITO EN EE.UU. (888)-473-2656
NÚMERO GRATUITO EN MEXICO: 01 (800)-847-4624

© 2019 KONICA MINOLTA, INC.

sensing.konicaminolta.com.mx